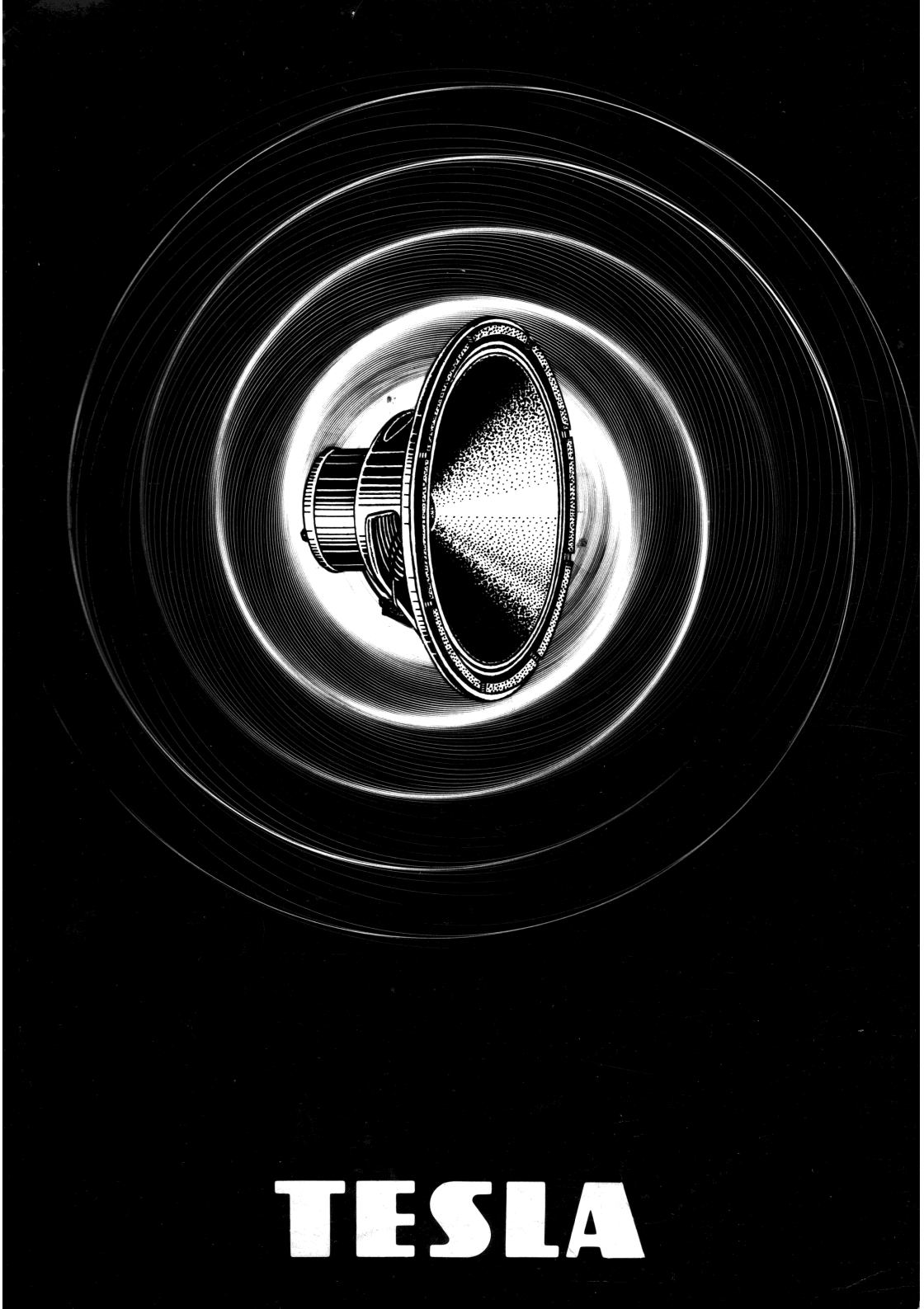
TESLA

LAUTSPRECHER TESLA

Masse mm	Impedanz Ohm	Typ	Massskizze Nro.	Max. Leistung VA	VA Max. Leistungsspitze	Eigenresonanz Hz	Frequenzbereich Hz	Char. Empfindlich dB	Magnetmaterial	Spaltinduktion Gauss	Gewicht Kg
LAUTSPRECHER FÜR TASCHEN- UND KOFFEREMPFÄNGER											
ø 38	8	ARZ 087	1	0,15	0,20	400 – 560	400 – 8.000	81	PERMAG–AOK	7000	0,034
ø 38	25	ARZ 097	1	0,15	0,20	400 – 560	400 – 8.000	80	PERMAG–AOK	7000	0,034
ø 38	75	ARZ 098	1	0,15	0,20	400 – 560	400 – 8.000	79	PERMAG–AOK	7000	0,034
ø 50	8	ARZ 085	2	0,25	0,35	360 – 530	350 – 5.000	85	PERMAG–AOK	7000	0,04
ø 50	25	ARZ 096	2	0,25	0,35	360 – 530	350 – 5.000	84	PERMAG–AOK	7000	0,04
ø 50	2x30	ARZ 094	2	0,25	0,35	360 – 530	350 – 5.000	83	PERMAG–AOK	7000	0,04
ø 50	75	ARZ 084	2	0,25	0,35	360 – 530	350 – 4.500	83	PERMAG–AOK	7000	0,04
ø 65	8	ARZ 081	3	0,25	0,35	350 – 500	350 – 5.000+	85	PERMAG–AOK	7000	0,045
ø 65	8	ARZ 082	3	0,60	0,70	480 – 700	480 – 4,500	84	PERMAG–AOK	7000	0,045
ø 65	8	ARZ 088	3	0,25	0,35	350 – 500	350 – 6.000	86	PERMAG–AOK	7000	0,045
ø 65	16	ARZ 090	3	0,25	0,35	350 – 500	350 – 6.000	85	PERMAG–AOK	7000	0,045
ø 65	20	ARZ 089	3	0,25	0,35	350 – 500	350 – 6.000	85	PERMAG–AOK	7000	0,045
ø 65	25	ARZ 091	3	0,25	0,35	350 – 500	350 – 5.000+	84	PERMAG–AOK	7000	0,045
ø 65	75	ARZ 092	3	0,25	0,35	350 – 500	350 – 6.000	84	PERMAG–AOK	7000	0,045
ø 100	4	ARZ 385	4	1,50	2	120 – 180	120 – 7.000	87	PERMAG–AOK	6500	0,1
ø 100	8	ARZ 389	4	1,50	2	120 – 180	120 – 7.000	86	PERMAG–AOK	6500	0,1
ø 100	12	ARZ 391	4	1,50	2	120 – 180	120 – 7.000	85	PERMAG–AOK	6500	0,1
ø 100	16	ARZ 387	4	1,50	2	120 – 180	120 – 7.000	85	PERMAG–AOK	6500	0,1
ø 100	2	ARZ 383	5	1,50	2	140 – 200	140 –12.000	90	PERMAG–AOK	9500	0,35
ø 117	4	ARZ 392	6	1	2	120 – 180	120 – 8.000	91	PERMAG–A ●	9000	0,38
ø 117	5	ARZ 382	6	1	2	120 – 180	120 – 8.000	91	PERMAG–A ●	9000	0,38
ø 117	8	ARZ 348	6	1	2	120 – 180	120 – 8.000	90	PERMAG–A	9000	0,38
ø 117	25	ARZ 341	6	1	2	120 – 180	120 – 8.000	89	PERMAG–A	9000	0,38
125x80	4	ARZ 384	7	1,50	2	160 – 270	160 – 8.000	86	PERMAG–AOK	6500	0,09
125x80	8	ARZ 388	7	1,50	2	160 – 270	160 – 8.000	85	PERMAG–AOK	6500	0,09
125x80	16	ARZ 386	7	1,50	2	160 – 270	160 – 8.000	84	PERMAG–AOK	6500	0,09
TIEFTON – LAUTSPRECHER											
ø 100	4	ARZ 369	33	3	10*	< 60	50 – 3.500	85	FERRIT	10000	0,66
ø 100	8	ARZ 368	33	3	10*	< 60	50 – 3.500	85	FERRIT	10000	0,66
ø 203	4	ARZ 669	34	5	10*	< 28	20 – 6.000	87	FERRIT	9000	0,83
ø 203	8	ARZ 668	34	5	10*	< 28	20 – 6.000	87	FERRIT	9000	0,83
ø 340	4	ARO 835	35	10	15	30 – 45	30 – 4.000	96	PERMAG–A	10000	5,15
ø 390	15	ARO 932	36	15	30	24 – 36	22 – 4.000	98	PERMAG–A	13500	10,20
ø 390	30	ARO 942	36	15	30	24 – 36	22 – 4.000	98	PERMAG–A	13500	10,20
MITTELTON – LAUTSPRECHER											
160x100	7	ARZ 461	32	10	15	–	700 – 15.000	94	FERRIT	10000	0,45
HOCHTON – LAUTSPRECHER											
75x50	5,5	ARV 081	28	2	3	–	1000 – 16.000	90	FERMAG–A ●	7500	0,18
75x50	8	ARV 088	28	2	3	–	1000 – 16.000	89	FERMAG–A ●	7500	0,18
75x50	16	ARV 082	28	2	3	–	1000 – 16.000	88	FERMAG–A ●	7500	0,18
ø 90	4	ARV 161	29	5	–	–	1500 – 20.000	92	FERRIT	11000	0,34
ø 90	8	ARV 168	29	5	–	–	1500 – 20.000	92	FERRIT	11000	0,34
ø 100	4	ARV 261	30	1,50	4	–	6000 – 16.000	97	FERRIT	12000	0,38
ø 100	8	ARV 268	30	1,50	4	–	6000 – 16.000	96	FERRIT	12000	0,38
T 1	0,6	ART 481	31	5	7	–	3000 – 18.000	93	FERMAG–A ●	13000	1,–

TESLA VALAŠSKÉ MEZIŘÍČÍ

LAUTSPRECHER TESLA

Masse mm	Impedanz Ohm	Typ	Massskizze Nro.	Max. Leistung VA	VA Max. Leistungsspitze	Eigenresonanz Hz	Frequenzbereich Hz	Char. Empfindlich dB	Magnetmaterial	Spaltinduktion Gauss	Gewicht Kg
LAUTSPRECHER FUR UNVERSALBENUTZUNG											
ø 100	4	ARO 389	8	1,50	3	150 – 220	150 – 15.000	86	PERMAG–AOK	7000	0,18
ø 100	8	ARO 388	8	1,50	3	150 – 220	150 – 15.000	86	PERMAG–AOK	7000	0,18
ø 100	50	ARO 385	8	1,50	3	150 – 220	150 – 15.000	85	PERMAG–AOK	7000	0,18
ø 100	4	ARO 367	9	1,50	3	150 – 220	150 – 15.000	88	FERRIT	10000	0,34
ø 127	8	ARO 461	10	2	3	90 – 140	90 – 12.000	88	FERRIT	10000	0,36
ø 165	4	ARO 589	11	3	4	80 – 120	80 – 12.000	90	PERMAG–AOK	7000	0,23
ø 165	8	ARO 588	11	3	4	80 – 120	80 – 12.000	89	PERMAG–AOK	7000	0,23
ø 165	16	ARO 587	11	3	4	80 – 120	80 – 12.000	88	PERMAG–AOK	7000	0,23
ø 165	4	ARO 567	12	3	4	80 – 120	80 – 12.000	93	FERRIT	10000	0,39
ø 165	8	ARO 568	12	3	4	80 – 120	80 – 12.000	92	FERRIT	10000	0,39
ø 165	4	ARZ 572	24	3	3	80 – 120	80 – 10.000	92	FERRIT	10000	0,5
ø 203	4	ARO 689	13	5	6	60 – 90	60 – 10.000	92	PERMAG–AOK	8500	0,45
ø 203	8	ARO 687	13	5	6	60 – 90	60 – 10.000	91	PERMAG–AOK	8500	0,45
ø 203	15	ARO 685	13	5	6	60 – 90	60 – 10.000	90	PERMAG–AOK	8500	0,45
ø 203	4	ARO 667	14	5	6	60 – 90	60 – 10.000	95	FERRIT	11000	0,84
ø 203	8	ARO 666	14	5	6	60 – 90	60 – 10.000	94	FERRIT	11000	0,84
ø 270	4	ARO 711	15	8	12	70 – 105	60 – 6.000	94	PERMAG–I	9000	4
125x 80	4	ARE 389	16	1,50	3	160 – 270	160 – 15.000	86	PERMAG–AOK	7000	0,19
125x 80	4	ARE 367	17	1,50	3	160 – 270	160 – 15.000	89	FERRIT	10000	0,34
125x 80	8	ARE 366	17	1,50	3	160 – 270	160 – 15.000	88	FERRIT	10000	0,34
160x100	4	ARE 489	18	2	3	110 – 160	110 – 15.000	87	PERMAG–AOK	7000	0,21
160x100	8	ARE 485	18	2	3	110 – 160	110 – 15.000	86	PERMAG–AOK	7000	0,21
160x100	10	ARE 486	18	2	3	110 – 160	110 – 15.000	86	PERMAG–AOK	7000	0,21
160x100	4	ARE 467	19	2	3	110 – 160	110 – 15.000	90	FERRIT	10000	0,36
160x100	8	ARE 466	19	2	3	110 – 160	110 – 15.000	89	FERRIT	10000	0,36
160x100	16	ARE 465	19	2	3	110 – 160	110 – 15.000	88	FERRIT	10000	0,36
160x100	32	ARE 464	19	2	3	110 – 160	110 – 15.000	87	FERRIT	10000	0,36
180x 80	4	ARZ 489	25	1,50	2	130 – 180	130 – 6.000	87	PERMAG–AOK	7000	0,45
180x 80	8	ARZ 488	25	1,50	2	130 – 180	130 – 6.000	86	PERMAG–AOK	7000	0,45
180x 80	25	ARZ 487	25	1,50	2	130 – 180	130 – 6.000	85	PERMAG–AOK	7000	0,45
205x130	4	ARE 589	20	3	4	80 – 120	80 – 14.000	88	PERMAG–AOK	7000	0,23
205x130	4	ARE 567	21	3	4	80 – 120	80 – 14.000	91	FERRIT	10000	0,39
255x160	4	ARE 689	22	5	6	60 – 90	60 – 10.000	90	PERMAG–AOK	8500	0,46
255x160	4	ARE 667	23	5	6	60 – 90	60 – 10.000	93	FERRIT	11000	0,79
255x160	8	ARE 668	23	5	6	60 – 90	60 – 10.000	92	FERRIT	11000	0,79
280x 80	4	ARZ 689	26	2	3	95 – 145	95 – 15.000	87	PERMAG–AOK	7000	0,28
280x 80	4	ARZ 662	27	2	3	95 – 145	95 – 15.000	90	FERRIT	11000	0,45

BEZEICHNUNGSSCHLUSSEL:

Buchschaben von der Zahlenreihe:

1. Buchstabe „A" – Facheinteilung
2. Buchstabe „R" – Lautsprecher
3. Buchstabe „O" – Lautsprecher mit rundem Korb
   „E" – Lautsprecher mit ovalem Korb
   „Z" – Lautsprecher – Sonderausführung
   „V" – Hochtonlautsprecher
   „T" – Druckkammerlautsprecher

1. Zahl – Aussenmass in mm
2. Zahl – Magnetsysteme – 1 = PERMAG–I
   3, 4 = PERMAG–A
   6 = FERRIT ORIENT.
   7 = für Flachlautsprecher
   8, 9 = PERMAG–AOK streuarme Ausführung
3. Zahl – Typbezeichnung

Bemerkungen:

„*" Maximale Leistungsspitze der Niederresonanzlautsprecher.
„+" Im Gehäuse gemessen bei 2 – 3 kHz Frequenzanhebung.
„●" Streuarme Ausführung mit Magnet PERMAG–A.

TESLA

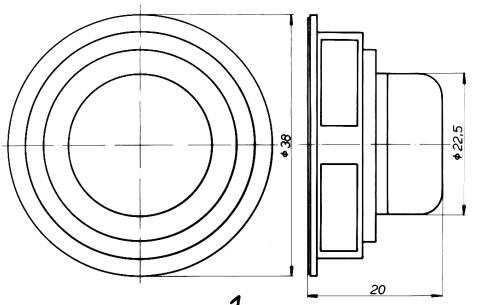

1

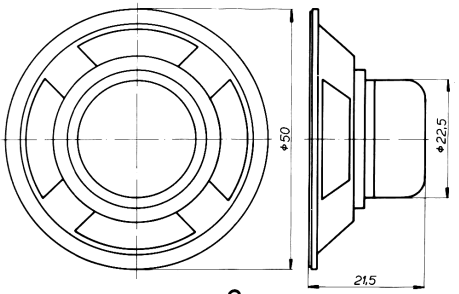

2

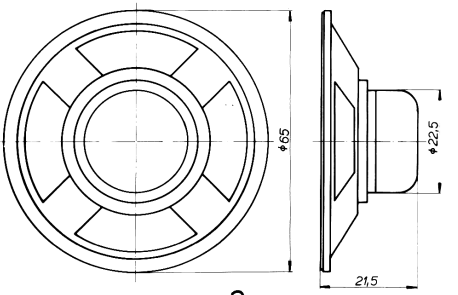

3

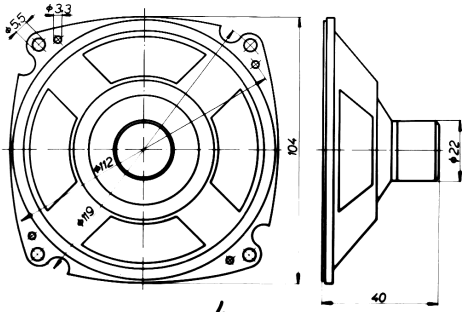

4

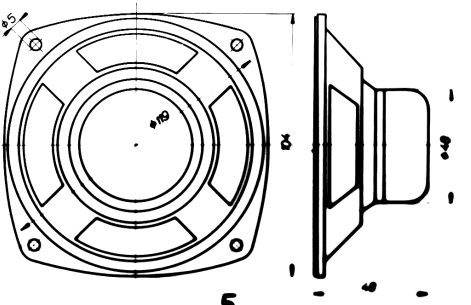

5

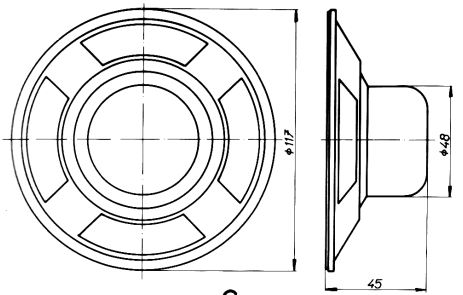

6

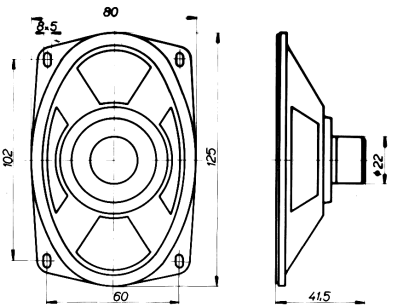

7

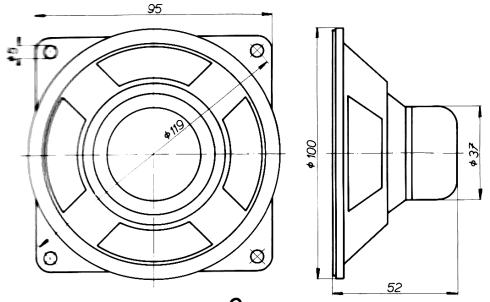

8

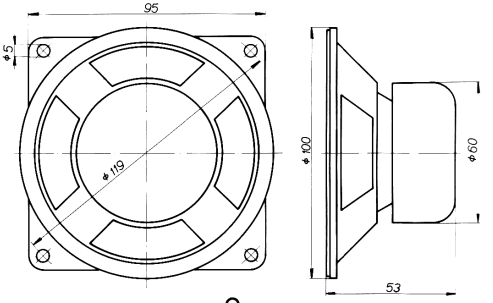

9

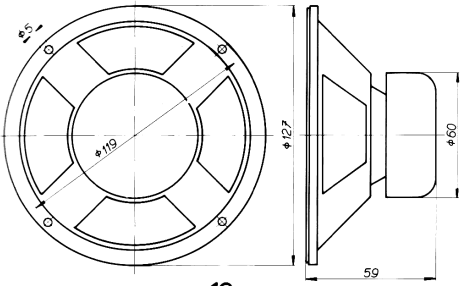

10

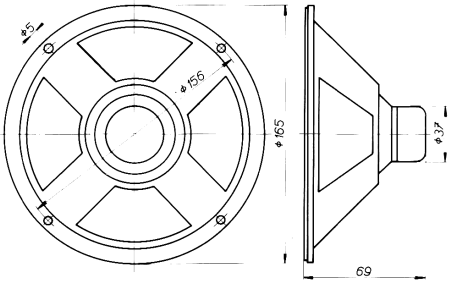

11

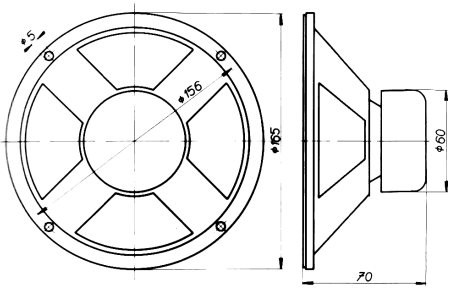

12

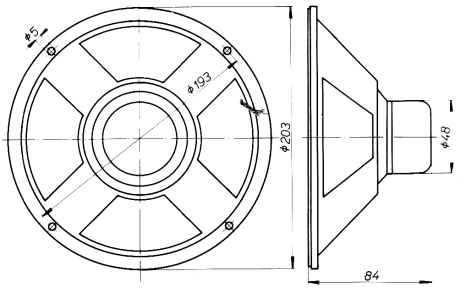

13

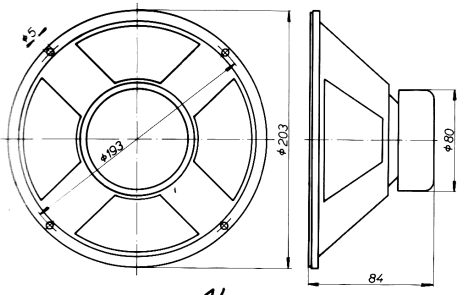

14

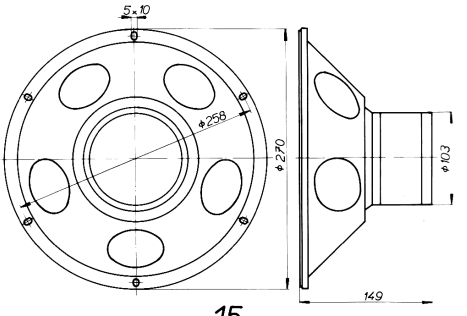

15

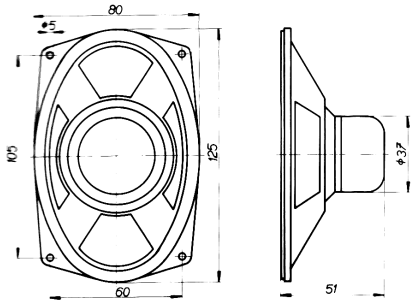

16

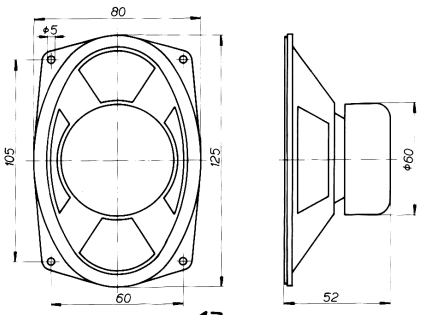

17

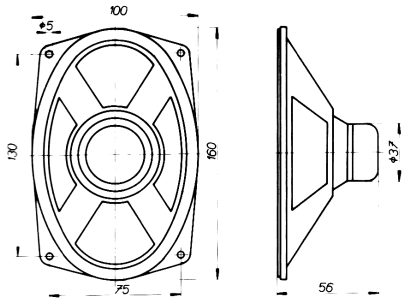

18

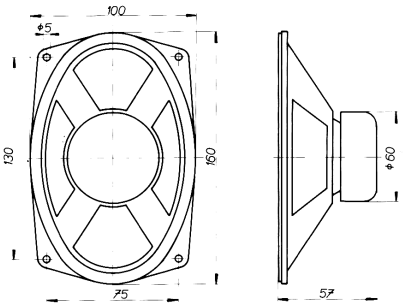

19

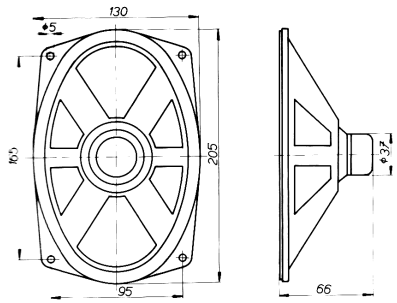

20

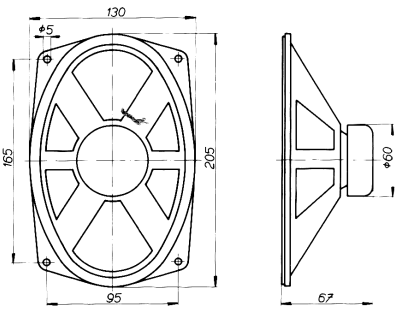

21

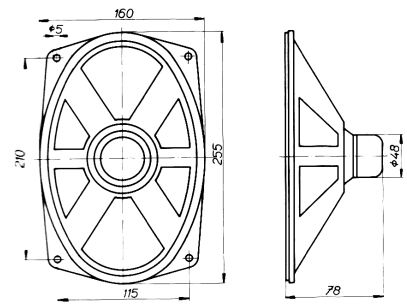

22

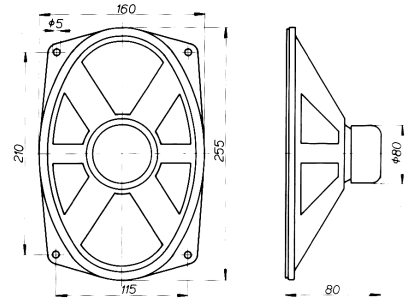

23

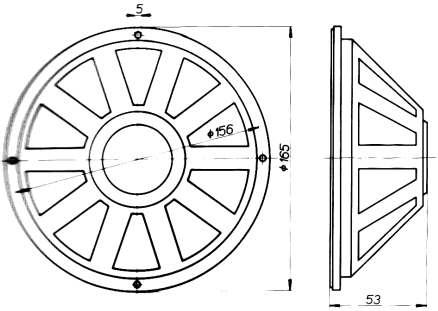

24

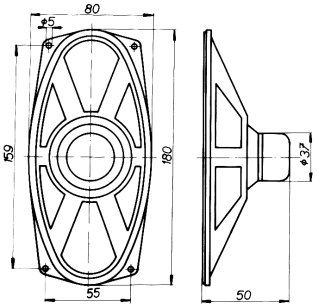

25

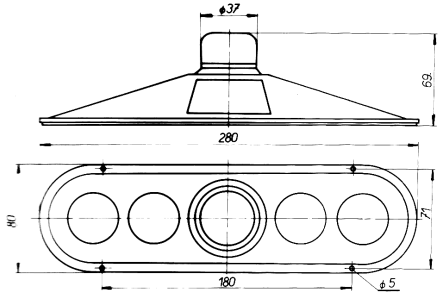

26

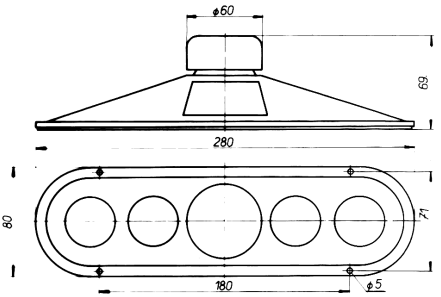

27

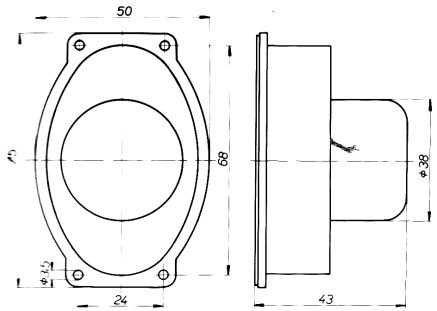

28

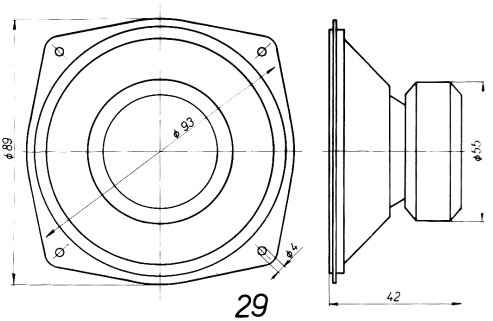

29

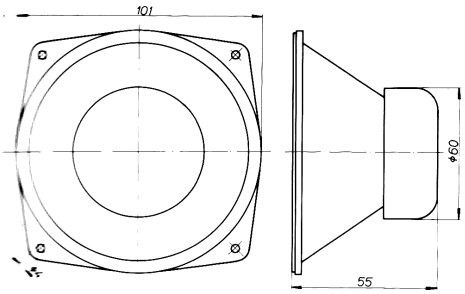

30

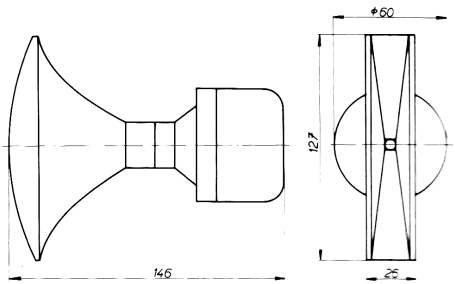

31

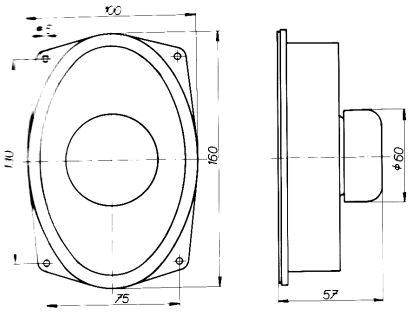

32

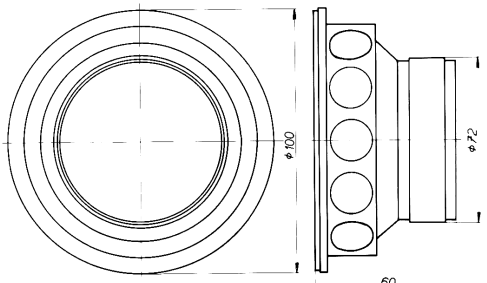

33

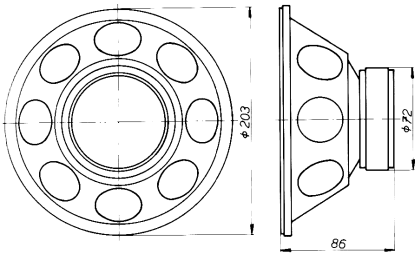

34

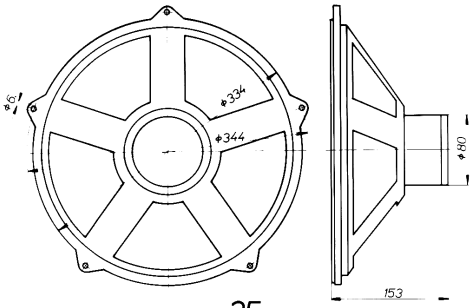

35

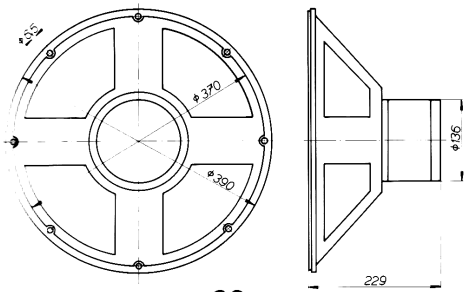

36

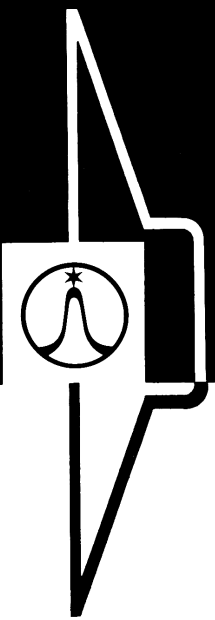

EXPORT IMPORT KOVO
PRAHA CZECHOSLOVAKIA